BMD 300
MINIDUMPER 4X4

Le BMD 300 4 x 4 motorisé de Belle Group est conçu pour déplacer tous types de matériaux sur tous types de terrrains. Il est idéal pour de nombreuses applications du bâtiment ainsi que pour les travaux agricoles et paysagers.

- Système d'entraînement 4x4 pour conditions extrêmes.
- Charge utile 300 kg.
- Largeur 72 cm, passe les portes.
- Construction robuste et durable, conçu pour répondre aux besoins des sociétés de location.

Belle GROUP

www.BelleGroup.com

BMD 300 MINIDUMPER 4X4

AVANTAGES:

- Conçu pour une utilisation intensive et muni d'un système de benne basculante, le BMD peut facilement manipuler des charges jusqu'à 300 kg grâce à sa grande maniabilité.
- Capacité de travailler sur des pentes jusqu'à 38°.
- Mode à 4 roues motrices et roue centrale rétractable pour faciliter l'entretien.
- Ergonomique, combinant vitesse et grande productivité, ce produit se prête à une multitude d'applications.
- Idéal pour les espaces réduits, ses dimensions permettent de passer les portes et d'évoluer dans des endroits confinés.
- Facile à déplacer lorsqu'il tourne ou travaille sur des pentes.
- Boîte de vitesse à 4 rapports avant.
- Egalement équipé d'une marche arrière et d'un frein à disque.
- 4 pneus multi usages.
- Plus rapide, plus flexible qu'un dumper sur chenilles.

Caractéristiques du Minidumper

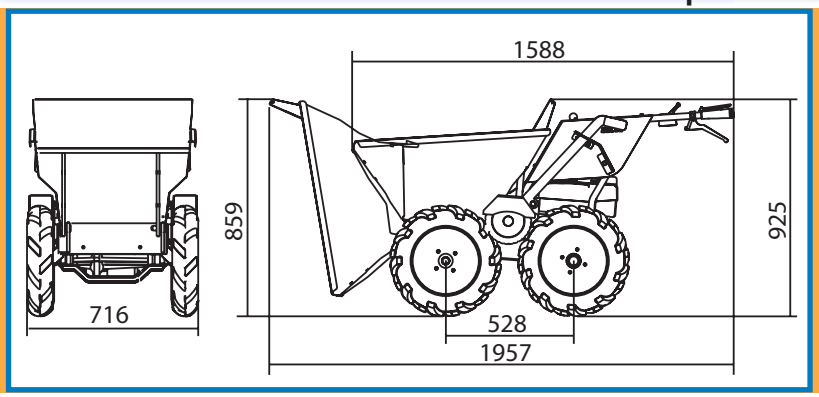

Grande maniabilité

Mécanisme de basculage

Modèle		BMD 300
Modèle de moteur	Honda	GXV160
Puissance	(ch)	5.5
	(kW)	4
Vitesse de déplacement maxi. vers l'avant	(km/h)	6
Vitesse de déplacement maxi. vers l'arrière	(km/h)	2.6
Capacité de la benne remplie à ras	(L)	113
Capacité de la benne remplie avec dôme	(L)	134
Pente ascendante maximum	(°)	38°
Pente descendante maximum	(°)	20°
Charge utile maximum	(kg)	300
Poids machine	(kg)	155
Niveau de bruit	(dB(A))	101
Largeur de machine	(mm)	716
Longueur machine	(mm)	1588
Longueur machine avec benne basculée	(mm)	1957
Hauteur machine	(mm)	925
Hauteur machine avec benne basculée	(mm)	859
Empattement	(mm)	528

Les roulettes d'entraînement des roues arrières se soulèvent pour faciliter les changements de roues.

Châssis et essieu renforcés et protégés.

Réservoir à carburant facilement accessible

Capable de gravir des pentes sévères à pleine charge.

Conçu pour passer les portes standards.

La grande benne extra robuste transporte jusqu'à 300 kg.

www.BelleGroup.com

N° 1 des Equipements légers pour le Bâtiment et les Travaux Publics

COMPACTAGE… MALAXAGE… TRAVAIL DU BETON… COUPE… HYDRAULIQUE… TRANSPORT…

BMD 300 MINIDUMPER 4X4

Le BMD est disponible avec 4 options :
- Plateau
- Rampe
- Roues larges basse pression
- Attache remorque double boule et crochet

Les options du Minidumper augmentent sa polyvalence et lui permettent de transporter et de basculer des charges encombrantes dans les bennes.

AVANTAGES :
- Changement rapide en mode plateau.
- Rampes de chargement repliables et transportables en option.
- Roues larges pour sols fragiles (pelouses, gazon, green...)
- Attache remorque double boule et crochet : capable de déplacer les remorques.

Caractéristiques du Minidumper

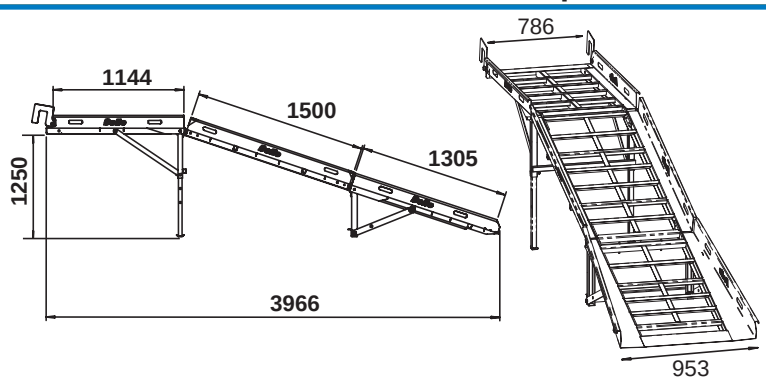

Rampe de chargement

Plateau

Modèle	Option 1 :	Plateau
Référence		OPD/01/DIO
Longueur totale	(mm)	500
Largeur totale	(mm)	710
Surface	(m²)	0.35
Charge utile maxi	(kg)	300
Poids	(kg)	13.2
Modèle	Option 2 :	Rampe
Référence		OPD/03/DIO
Longueur	(mm)	3966
Section 1	(mm)	1305
Section 2	(mm)	1500
Section 3	(mm)	1144
Hauteur maxi	(mm)	1250
Largeur en bas	(mm)	953
Largeur en haut	(mm)	786
Poids par section	(kg)	30
Modèle	Option 3 :	BMD - roues larges
Référence		OPD/05/FIO
Modèle	Option 4 :	Attache remorque double boule et crochet
Référence		OPD/06/DIO
Poids Attache boule	(kg)	17

Plateau pour transporter des charges encombrantes, parpaings, sacs de ciment ...

Rampes repliables et facilement transportables

Roues larges pour sols fragiles

Attache boule robuste

Capable de déplacer les remorques

www.BelleGroup.com

N° 1 des Equipements légers pour le Bâtiment et les Travaux Publics

COMPACTAGE… MALAXAGE… TRAVAIL DU BETON… COUPE… HYDRAULIQUE… TRANSPORT…

www.BelleGroup.com

Le Minidumper BMD a été soumis à des essais d'endurance intensifs dans des installations d'essais techniques de BelleGroup.

Très haute qualité :
Composants de haute qualité conformes aux toutes dernières normes de qualité. Le moteur industriel HONDA GXV 160 / 5.5 Hp est conforme aux toutes dernières normes anti-pollution.

Haute sécurité :
Conçu selon les toutes dernières normes européennes de santé et sécurité. Paliers supplémentaires pour soutenir l'essieu et plaque de renforcement. Equipé d'un frein à disque de stationnement pour une meilleure sécurité de l'opérateur.

Le pont avant est entraîné par le moteur, les roulettes centrales permettent l'entraînement des roues arrières à la demande.

Confort de l'opérateur :
Facile à conduire et à entretenir, maximalise la productivité de l'opérateur. La position basse de la benne permet un basculement sans effort ni fatigue de l'opérateur. Parfaitement équilibré à pleine charge. La plaque de protection inférieure évite tout dommage par les pierres.

Maintenance facile :
Le moteur est positionné pour permettre un accès et un entretien faciles. Les 4 roues sont toutes identiques et faciles à remplacer. Maintenance réduite.

Chaîne de montage

Banc d'essai automatique

Cachet du distributeur:

CE

Les spécifications peuvent varier en raison de l'amélioration continue des produits.
Les informations ci-dessus ne sont fournies qu'à titre de description générale et ne contiennent aucune garantie d'aucune sorte.